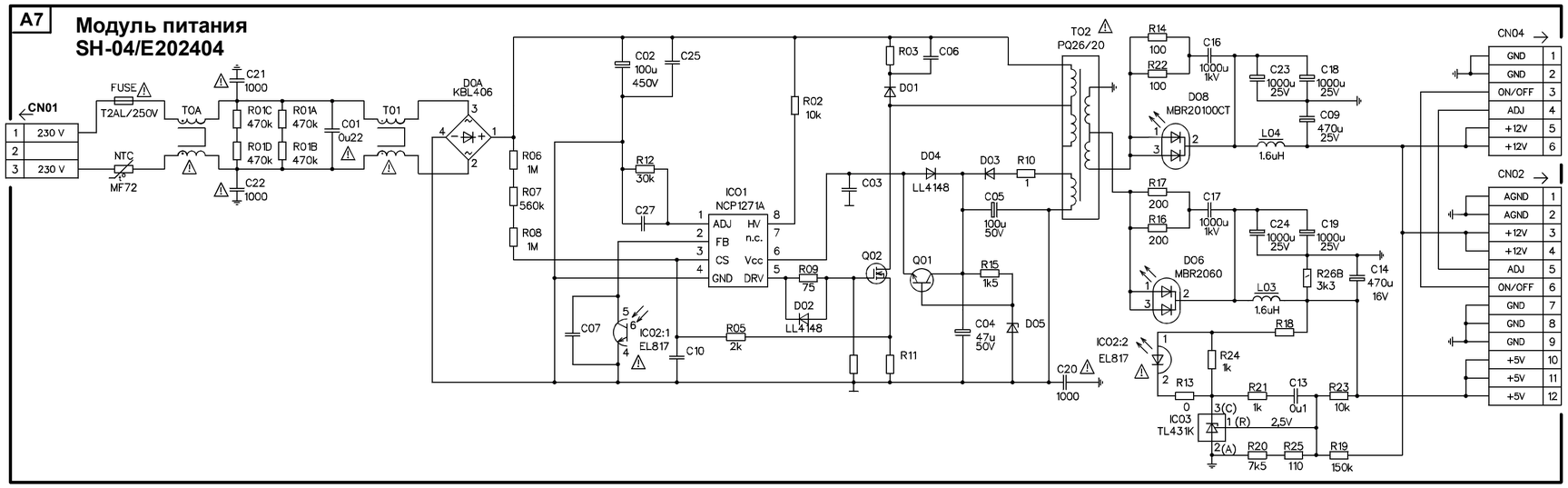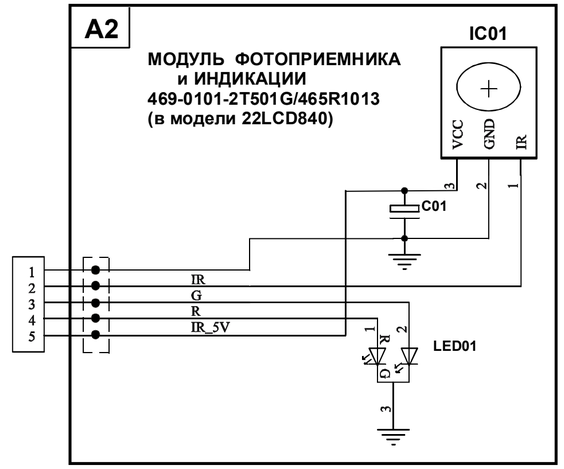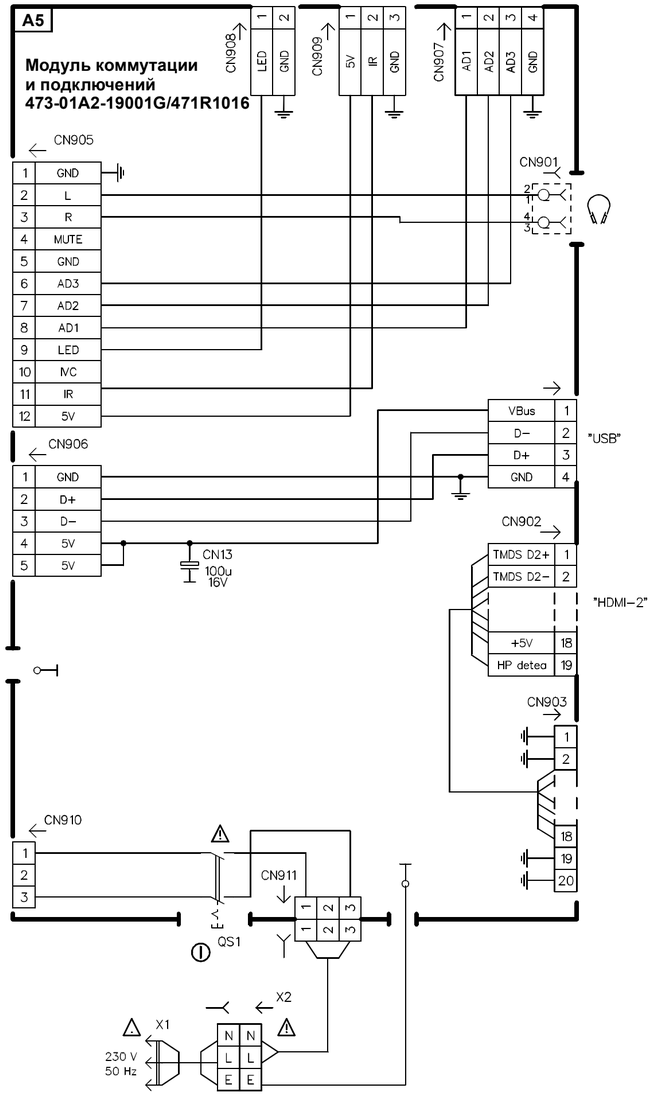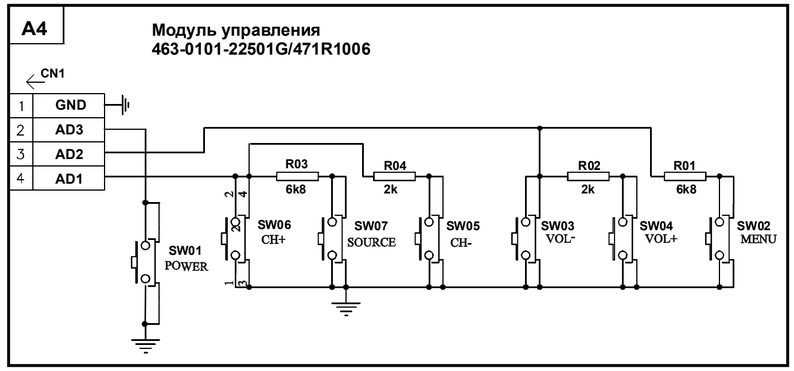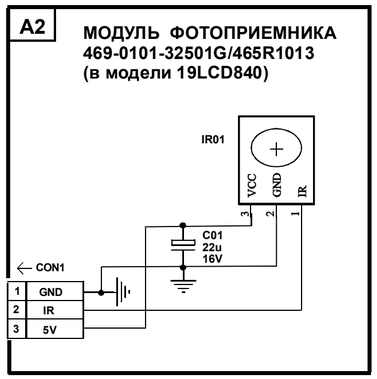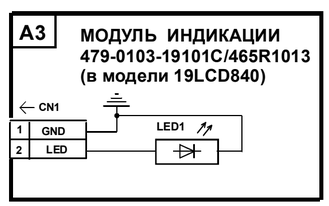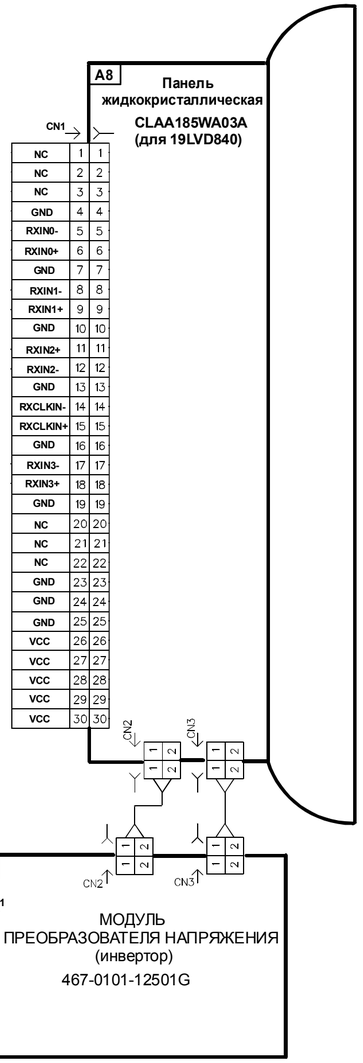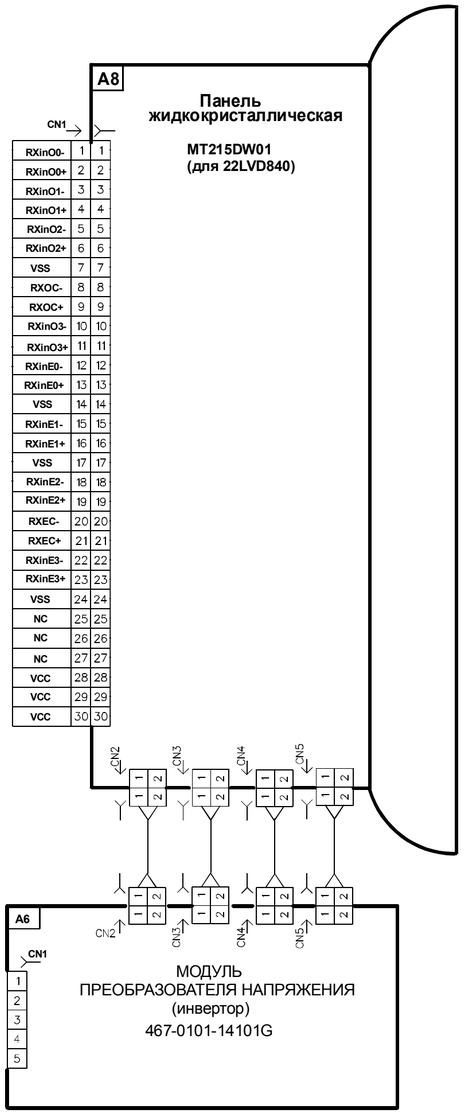(часть 2, частей 2)